# TORRE 6 MANGRULLOS

30 5 a 12 años

**Categoría:** Juego para Plaza

**Código de producto**:TR006

**Dimensiones generales**:
14.00m x 9.90m x 3.80m

**Área de Seguridad**:
17.60m x 13.50m

**Materiales**:
Caño estructural 2 1/2" x 1.6mm,
Caño estructural 2 1/2" x 2mm,
Caño estructural 1 1/4" x 2mm,
Caño estructural 1 1/2" x 2mm,
Caño estructural 1" x 1.8mm,
Caño estructural 3/4" x 1.8mm,
Planchuela 1 1/2" x 3/16",
Planchuela 1 1/2" x 1/8",
Planchuela 2 1/2" x 1/4"
Ángulo 1 1/2" x 1/8",
Ángulo 3/4" x 1/8"
Chapa negra plegada 2mm,
Malla MMD 250 30 30.

**Terminación**:
Pintura Poliéster en polvo cocida a horno

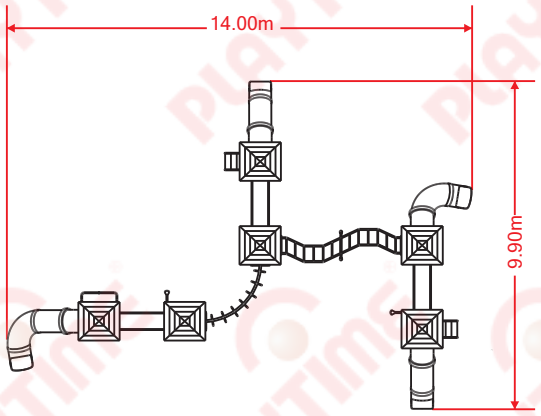


## DESCRIPCIÓN

La Torre 6 Mangrullos Helicoidal, posee plataformas cuyas alturas son de 0.80m, 1.20m y 1.60m. Cada mangrullo cuenta con techo, y accesorios de juego. Se comunican por medio de trepadores y rampas, que generan un recorrido de juego a partir del ingreso y egreso de la misma; con la posibilidad de bajar por medio de 4 toboganes.

El primer mangrullo posee una altura de 0.80m sobre el nivel de plataforma, tiene acceso mediante una escalera con escalón de seguridad cerrado, también cuenta con una salida de tobogán recto; se accede al segundo mangrullo por medio de una rampa.

El segundo mangrullo posee una altura de 1.20m sobre el nivel de plataforma. Cuenta con un accesorio volante, salida de tobogán curvo y una salida a trepador zig zag, que permite el ingreso / egreso a la plataforma del tercer mangrullo.

El tercer mangrullo posee una altura de 1.20m sobre el nivel de plataforma, y cuenta con un accesorio volante. Se accede al cuarto mangrullo por medio de una rampa y al quinto mangrullo con trepador curvo con anillas.

El cuarto mangrullo posee una altura de 0.80m sobre el nivel de plataforma, tiene un acceso mediante una escalera con escalón de seguridad cerrado, también cuenta con una salida de tobogán recto y volante.

El quinto mangrullo posee una altura de 1.20m sobre el nivel de plataforma, tiene un acceso mediante un trepador arbolito, también cuenta con una salida a trepador zig zag, se accede al sexto mangrullo por medio de una rampa.

El sexto mangrullo posee una altura de 1.60m sobre el nivel de plataforma, y cuenta con un accesorio volante, salida de tobogán curvo y trepador bombero.

Los materiales con los que se fabrica la Torre 6 mangrullo son los siguientes:

Las columnas son fabricadas con caño de acero de ø2 1/2" x 2mm de espesor. Dichas columnas se extienden unos 400mm para generar un dado de cimentación, al momento de la instalación. Techos Cantidad 6 (seis) de plástico de polietileno con protección UV rotomoldeados.Provista por 2(dos) plataformas, una a una altura de 0,80m sobre el nivel de piso; otras 3(tres) una altura de 1,20m sobre el nivel del piso; y la tercera a una altura de 1.60m sobre nivel de piso. Conformadas con ángulos perimetrales de 1 1/2" x 1/8" de espesor. Las bases de las plataformas son fabricadas con metal desplegado 250 x 30 x 30 (Diagonal mayor: 25mm; Espesor del metal: 3mm; Ancho del hilo: 3mm). Baranda con volante conformada con caño de acero de ø 1" x 1,8mm de espesor, y caños barrera de acero de ø3/4" x 1,8mm de espesor.

Las 3(tres) rampas, son conformadas con caños de acero laterales de ø1 1/2" x 2mm de espesor; posee planchuelas de refuerzo de 1 1/2" x 1/8", la base de las rampas son fabricadas con metal desplegado 250 x 30 x 30 (Diagonal mayor: 25mm; Espesor del metal: 3mm; Ancho del hilo: 3mm).

Las barandas para rampa son fabricadas con caño de acero ø1" x 1,8mm de espesor, y caños barrera de ø3/4" x 1,8mm de espesor.

Toboganes conformados con tubos de plástico de polietileno con protección UV rotomoldeados. Sujeción de panel con caño de acero de ø1" x 1,8mm de espesor. Bancadas para sujeción de tubos conformado con caño de acero de ø 2 1/2" x 2mm de espesor, planchuelas de 2 1/2" x 1/4".

Escalera de acceso conformada con chapa de 2mm de espesor, con ángulo de 3/4" x 1/8" de espesor, planchuelas de 1 1/2" x 1/8", y metal desplegado 250 x 30 x 30 (Diagonal mayor: 25mm; Espesor del metal: 3mm; Ancho del hilo: 3mm).

Barandas de escalera fabricadas con caño de acero de ø 1 1/4" x 2mm de espesor; y caño de ø1" x 1,8mm de espesor.

La terminación superficial con pintura poliéster proporciona excelente duración a la intemperie, buena resistencia al agua y a la niebla salina. Se caracteriza también por sus buenas propiedades mecánicas, especialmente su resistencia al impacto y a la abrasión, así como su buena flexibilidad. Presenta una extraordinaria duración al exterior, como también buena retención de color.

## NORMAS DE SEGURIDAD APLICADAS

*Los juegos Playtime, se diseñan y fabrican, siguiendo las normas de seguridad en Patios de juego al aire libre. Norma Iram 3655-Parte I; II y III y teniendo en consideración a la Ley 455.*

**Iram 3655-1**

- **4.1.4 Metales.** *Los componentes deben ser resistentes las condiciones atmosféricas. Deben protegerse con recubrimiento no tóxico.*
- **4.1.5 Materiales Sintéticos.** *Deben ser resistentes a los rayos UV.*
- **4.2.7.2 Atrapamiento de cabeza y cuello.** *No debe existir ninguna abertura que origine riesgos de atrapamiento de los mismos.*
- **4.2.7.3 Atrapamiento de las ropas.** *Se debe construir de forma que no se originen situaciones de riesgo en las cuales puede suceder atrapamiento de ropas, en particular estrangulación.*
- **4.2.10 Uniones**. *Deben ser aseguradas de forma que no puedan soltarse por si mismas, sin ayuda de herramientas.*
- **4.2.11 Elementos reemplazables.** *Debe ser posible la sustitución de los elementos sujetos al desgaste o diseñados para ser sustituidos durante la vida del equipo (p.e los rodamientos).*
- **4.2.14 Cimentación.** *No debe representar riesgos (tropiezo impacto). La parte superior debe quedar como mínimo 200mm debajo de la superficie de juego.*

**8.5 Oportunidad de juego**

- **8.5.1.** *Los equipos verticales para manipulación, tales como volantes o paneles interactivos, previstos para el uso por parte de usuarios en sillas de ruedas, deben ubicarse dentro de los limites de alcance frontal, comprendido entre 0,50m y 1,20m desde la superficie de solado accesible.*
- **8.5.2.** *Los equipos manipulables destinados a ser usados por aproximación lateral, deben colocarse a una altura comprendida entre 0,25m y 1,20m desde la superficie de solado accesible.*

**Iram 3655-2**

- **A.6 Tobogán túnel - A.6.1 Espacios libres. Tabla 2.** *Altura máxima de toboganes tubo en función del diámetro interior del mismo:* ***Hasta 3,5m de altura****, el diámetro interior mínimo puede ser de* ***650mm.***

*Los productos de Playtime incluyen accesorios móviles e intercambiables, que permiten ser combinados con diferentes colores.*

Nuestros productos se diseñan respetando normas IRAM