TUBO DE GATEO

3 0 a 5 años

Categoría: Juego para Plaza

Código de producto:MG012

Dimensiones generales:
1.10m x 0.69m x 0.85m

Área de Seguridad:
4.70m x 4.70m

Materiales:
Caño estructural 2" x 1.2mm
Caño estructural 2" x 1,6mm
Caño estructural 50X30x1,6mm
Planchuela 2 1/2"x3/16"
Tubo: Polietileno

Terminación:
Pintura poliéster en polvo cocida a horno

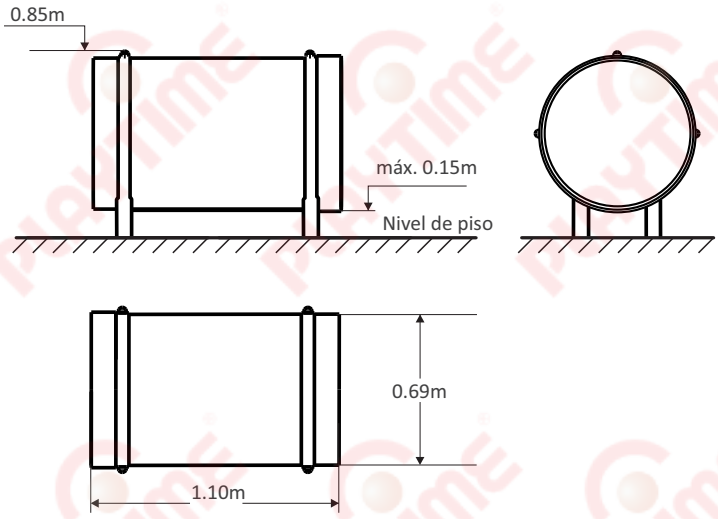

DESCRIPCIÓN

Se fabrica con cuatro (4) columnas de acero ø 2 1/2" x 2mm de espesor.
Posee refuerzos inferiores conformados con planchuela 1 1/2" x 3/16".
Posee un tubo recto fabricado con plástico de polietileno con protección UV rotomoldeado.
La terminación superficial con pintura poliéster proporciona excelente duración a la intemperie, buena resistencia al agua y a la niebla salina. Se caracteriza también por sus buenas propiedades mecánicas, especialmente su resistencia al impacto y a la abrasión, así como su buena flexibilidad. Presenta una extraordinaria duración al exterior, como también buena retención de color.

NORMAS DE SEGURIDAD APLICADAS

Los juegos Playtime, se diseñan y fabrican, siguiendo las normas de seguridad en Patios de juego al aire libre. Norma Iram 3655- Parte I; II y III y teniendo en consideración a la Ley 455.

Iram 3655-1

- **4.1.4 Metales.** *Los componentes deben ser resistentes las condiciones atmosféricas. Deben protegerse con recubrimiento no tóxico.*
- **4.1.5 Materiales Sintéticos.** *Deben ser resistentes a los rayos UV.*
- **4.2.7.2 Atrapamiento de cabeza y cuello.** *No debe existir ninguna abertura que origine riesgos de atrapamiento de los mismos.*
- **4.2.10 Uniones**. *Deben ser aseguradas de forma que no puedan soltarse por si mismas, sin ayuda de herramientas.*
- **4.2.11 Elementos reemplazables.** *Debe ser posible la sustitución de los elementos sujetos al desgaste o diseñados para ser sustituidos durante la vida del equipo (p.e los rodamientos).*
- **4.2.14 Cimentación.** *No debe representar riesgos (tropiezo impacto). La parte superior debe quedar como mínimo 200mm debajo de la superficie de juego.*
- **Iram 3655-2**
- **A.6 Tobogán túnel - A.6.1 Espacios libres. Tabla 2.** *Altura máxima de toboganes tubo en función del diámetro interior del mismo:* ***Hasta 3,5m de altura****, el diámetro interior mínimo puede ser de* ***650mm.***

Los productos de Playtime incluyen accesorios móviles e intercambiables, que permiten ser combinados con diferentes colores.

Nuestros productos se diseñan respetando normas IRAM