PÓRTICO XT - DOBLE HAMACA BEBÉ

2 1 a 4 años

Categoría: Juego para Plaza

Código de producto:PO011

Dimensiones generales:
2.90m x 1.15m x 2.40m

Área de Seguridad:
4.75m x 6.50m

Materiales:
Caño estructural 4" x 2mm,
Planchuela 1/8" X 3/16",
Planchuela 6" x 1/4"
Buje nylon,
Plástico poliestireno (PS)

Terminación:
Pintura Poliéster en polvo cocida a horno

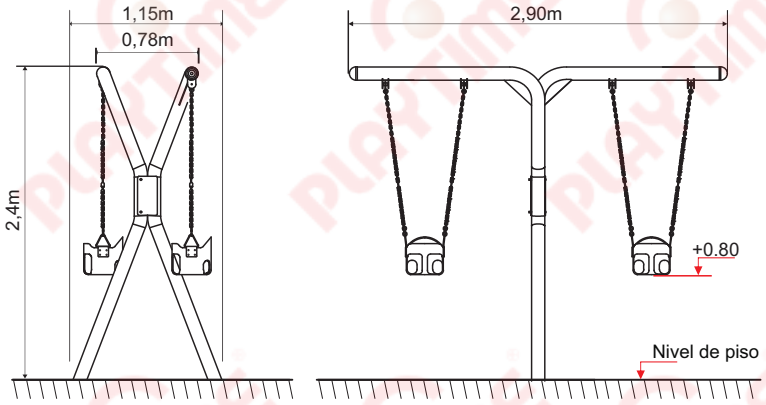

DESCRIPCIÓN

El pórtico se encuentra conformado por 2 (dos) columnas de caño estructural de ø4" x 2mm de espesor, vinculados entre sí mediante planchuelas de 3/16" de espesor fijadas con 4 bulones.

Las hamacas se unen al barral a través de abrazaderas de chapa de acero de 1/8" de espesor, éstas se sueldan al barral con soldadura Mig Mag. A estas abrazaderas se une un buje con un anillo soldado, el cual es galvanizado, y en su interior se coloca un buje de nylon, que permite el adecuado movimiento pendular generado por las hamacas. Del anillo soldado (antes mencionado) se cuelgan las cadenas antiatrapamiento de dedos, galvanizadas en caliente para vincular a los accesorios de juego.

Los elementos colgantes son 2 hamacas bebés, de uso especial para niños de 0 a 4 años; están fabricadas por colada de poliestireno de alta calidad, generando una lámina de 8 mm de espesor, con diseño exclusivo de PLAYTIME. Cuentan con un sistema de abrazadera de chapa conformada, con tratamiento superficial galvanizado (diseño exclusivo Playtime), remachada por tres puntos. Posee un triángulo conformado con varilla de 10 mm que permite la unión a la cadena por medio de un eslabón.

Uniones estancas por soldadura eléctrica tipo Mig Mag.

La bulonería galvanizada utilizada son bulones Allen con cabeza tanque, de esta forma se dificulta la vandalización de los juegos.

La terminación superficial con pintura poliéster proporciona excelente duración a la intemperie, buena resistencia al agua y a la niebla salina. Se caracteriza también por sus buenas propiedades mecánicas, especialmente su resistencia al impacto y a la abrasión, así como su buena flexibilidad. Presenta una extraordinaria duración al exterior, como también buena retención de color.

NORMAS DE SEGURIDAD APLICADAS

Los juegos Playtime (*), se diseñan y fabrican, siguiendo las normas de seguridad en Patios de juego al aire libre. Norma Iram 3655- Parte I; II y III y teniendo en consideración a la Ley 455.

Iram 3655-1

- **4.1.4 Metales.** *Los componentes deben ser resistentes a las condiciones atmosféricas. Deben protegerse con recubrimiento no tóxico.*
- **4.1.5 Materiales Sintéticos.** *Deben ser resistentes a los rayos UV*
- **4.2.10 Uniones**. *Deben ser aseguradas de forma que no puedan soltarse por si mismas, sin ayuda de herramientas.*
- **4.2.11 Elementos reemplazables.** *Debe ser posible la sustitución de los elementos sujetos al desgaste o diseñados para ser sustituidos durante la vida del equipo (p.e. los rodamientos).*
- **4.2.14 Cimentación.** *No debe representar riesgos (tropiezom impracto). La parte superior debe quedar como mínimo 200mm debajo de la superficie de juego.*

Iram 3655-2

- **B.2 Espacio libre al suelo.** *Distancia de la hamaca al piso: 350mm mínimo.*
- **B.4.1 Espacio mínimo entre los asientos de columpio.**
- **B.4.1 Estabilidad de los asientos de los columpios.**
- **B.9 Bastidor.** *Los columpios con más de 2 asientos deberán ser divididos por elementos de construcción, en intercolumnios de forma que no haya mas de 2 asientos en c/intercolumnio.*
- **B10 Área de impacto.** *Según el tipo de piso (adsorbente o natural) calcular su área y longitud en dirección al movimiento pivotante de las hamacas.*

Manual de seguridad en patios de juego - G.C.B.A

- **5.1.3 Zona de uso p/pórticos.** *Distancia mínima de 1,8m desde el perímetro de la estructura de la hamaca. Parte frontal y trasera = 2 veces la h del pto. de pivote.*
- **13.6.2 Hamacas con 2 ptos. de fijación.** *No más de 2 hamacas por elemento de la estructura de soporte. Asientos livianos de goma o plástico. Pto. de pivot para pre-escolares no debe superar los 2m de h por encima de la superficie de protección. La distancia del piso a la silla BB no debe ser inferior a 600mm.*

(*) Los productos de Playtime incluyen accesorios móviles e intercambiables, que permiten ser combinados con diferentes colores. Las imágenes son ilustrativas, los modelos pueden variar según disponibilidad de stock. La empresa se reserva el derecho de modificar el diseño sin previo aviso.

Nuestros productos se diseñan respetando normas IRAM