SILLA DE EMPUJE

1 + 12 años

Categoría: Juego de la Salud

Código de producto PSP146Z

Dimensiones generales:
1.45m x 0.80m x 1.90m

Área de Seguridad:
4.40m x 5.05m

Materiales:

Caño estructural 4" x 3mm
Caño estructural 1 1/4" x 1.6mm
Caño estructural 40 x 30 x 2mm
Caño U.M. 1 1/4"
Caño estructural 1 1/2" x 2mm
Hierro macizo SAE 1010
Bujes: Caño Sch. 80 2" , 38 x 3mm
Planchuela 3/16
Rodamientos: 6205-RS y 6202-RS
Buloneria: acero galvanizado
Plasticos: PE, PP, PUR

Terminación:
Pintura Poliéster en polvo cocida a horno.

DESCRIPCIÓN

Columna central fabricada con caño de acero 4" x 3mm de espesor. Se extiende unos 600mm para generar en el momento de la instalación, un dado de cimentación. Posee terminación con casquillo semiesférico.
Asidero y refuerzos conformado con caño de acero ø1 1/2" x 2mm de espesor.
Estructura soporte fabricada con caño ø1 1/4" x 1.6mm de espesor.
Terminaciones cobertoras del mecanismo, fabricadas con planchuelas de 3/16".
Barras articuladas formadas con caño rectangular de 40 x 30 x 2mm de espesor. Ejes de hierro macizo SAE 1010; bujes de caño de acero Schedule N°80 de ø2"; con rulemanes radiales SKN.
El asiento y el respaldo están fabricados con plástico rotomoldeado con tratamiento U.V. para uso a la intemperie. Se ensamblan sobre una columna de caño de acero U.M. 1 1/4" , que cuenta con una columna de refuerzo conformada en caño estructural de ø1 1/4" x 1.6mm de espesor. Los topes de carrera son tacos de goma de poliuretano. Terminaciones con regatones fabricados con plástico con tratamiento UV, diseño Playtime.
Uniones estancas por soldadura eléctrica tipo Mig Mag.
La bulonería galvanizada utilizada son bulones Allen con cabeza tanque, dificultando la vandalización de los juegos.
La terminación superficial con pintura poliéster proporciona escelente duración a la intemperie, buena resistencia al agua y a la niebla salina. Se caracteriza también por sus buenas propiedades mecánicas, especialmente su resistencia al impacto y a la abrasión, así como su buena flexibilidad. Presenta una extraordinaria duración al exterior, como también buena retención de color.

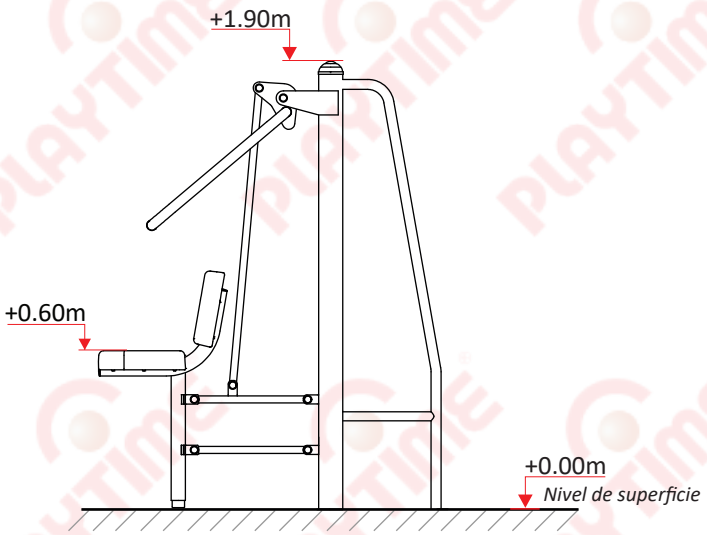

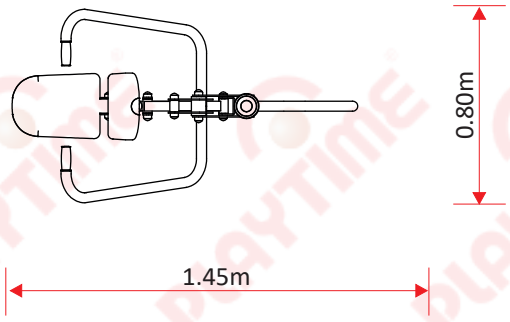

NORMAS DE SEGURIDAD APLICADAS

Los juegos Playtime (*), se diseñan y fabrican, siguiendo las normas de seguridad en Patios de juego al aire libre. Norma Iram 3655- Parte I; II y III y teniendo en consideración a la Ley 455.

Iram 3655-1

- **4.1.4 Metales.** *Los componentes deben ser resistentes a las condiciones atmosféricas. Deben protegerse con recubrimiento no tóxico.*
- **4.1.5. Materiales sintéticos.** *Deben ser resistentes a los rayos UV.*
  4.2.4.6 Requisitos sobre el empuñamiento. *Dimensión entre 16mm y 45mm.*
- **4.2.7.2 Atrapamiento de cabeza y cuello.** *Aberturas rígidas no deben tener un diámetro interno comprendido entre 130mm y 230mm.*
- **4.2.10 Uniones.** *Deben ser aseguradas de forma que no puedan soltarse por si mismas, sin ayuda de herramientas.*
- **4.2.11 Elementos reemplazables.** *Debe ser posible la sustitución de los elementos sujetos al desgaste o diseñados para ser sustituidos durante la vida del equipo (p.e. los rodamientos).*
- **4.2.14 Cimentación.** *No debe representar riesgos (tropiezom impracto). La parte superior debe quedar como mínimo 200mm debajo de la superficie de juego.*

Nuestros productos se diseñan respetando normas IRAM

(*) Los productos de Playtime incluyen accesorios móviles e intercambiables, que permiten ser combinados con diferentes colores. Las imágenes son ilustrativas, los modelos pueden variar según disponibilidad de stock. La empresa se reserva el derecho de modificar el diseño sin previo aviso.