RED SPIDER

10 5 a 12 años

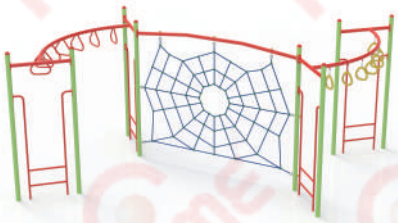

Categoría: Juegos de Plaza

Código de producto: RD002

Dimensiones generales:
5.22m x 5.05m x 2.45m

Área de Seguridad:
8.82m x 8.65m

Materiales:

Caño estructural 2 1/2"x 1.6mm
Caño estructural 1 1/2" x 1.6mm
Caño estructural 1" x 1.2mm
Caño 1 1/2" U.M.
Caño 2" U.M.
Planchuela 1/8"
Bulonería: acero galvanizado

Terminación:
Pintura Poliéster en polvo cocida a horno

DESCRIPCIÓN

El juego se conforma de 8 columnas fabricadas con caño de acero de 2 1/2" x 1.6mm de espesor, poseen una terminación con casquillo semiesférico, conformada con chapa repujada de 1.2mm de espesor. Las columnas se extienden unos 600mm bajo tierra, para su instalación, mediante dados de cimentación.
La red spider, es generada por un entramado de soga poliéster con alma de acero y nudos reforzados con piezas plásticas inyectadas. Se instala sobre un barral fabricado en caño de 2" U.M.
Además incluye un trepador curvo con anillas fijas, y un trepador curvo con anillas móviles, ambos fabricados con caño de 1 1/2" U.M., curvados y soldados, anillas de 1" x 1.2mm de espesor.
Los accesos son mediante escaleras conformadas con caño estructural de acero de 1 1/2" x 1.6mm de espesor y 1" x 1.2mm de espesor.
Uniones estancas por soldadura eléctrica tipo Mig Mag. La bulonería es galvanizada, se utilizan bulones Allen con cabeza tanque, dificultando la vandalización de los juegos.
La terminación superficial con pintura poliéster proporciona excelente duración a la intemperie, buena resistencia al agua y a la niebla salina. Se caracteriza tambien por sus buenas propiedades mecánicas (resistencia al impacto y a la abrasión, flexibilidad). Presenta una extraordinaria duración al exterior, como también buena retención de color.

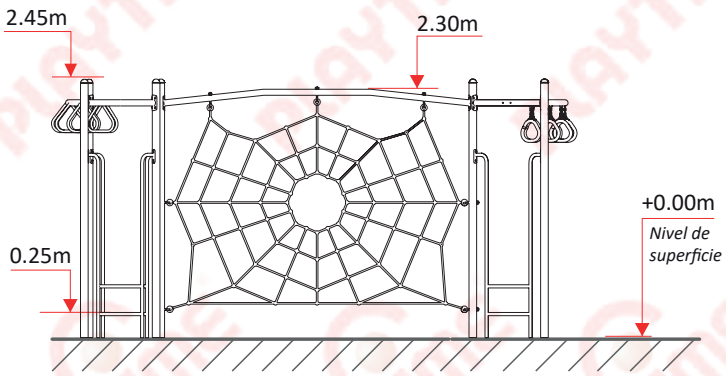

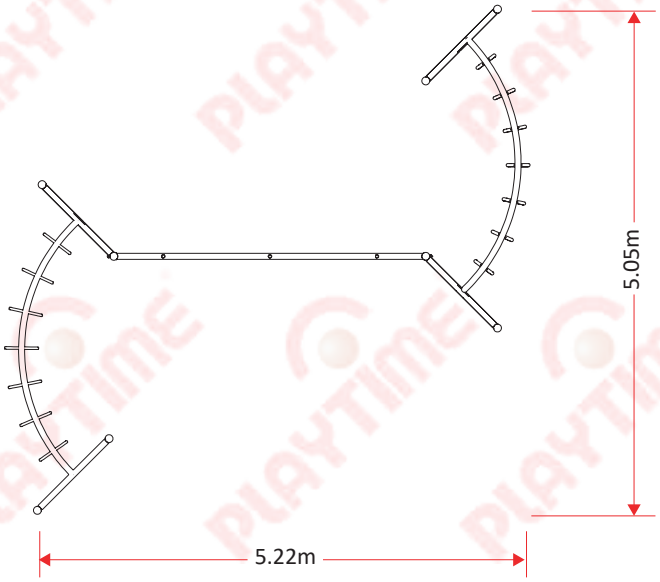

NORMAS DE SEGURIDAD APLICADAS

Los juegos Playtime (*) se diseñan y fabrican, siguiendo las normas de seguridad en Patios de juego al aire libre.
Norma Iram 3655- Parte I; II y III y teniendo en consideración a la Ley 455.

Iram 3655-1

- **4.1.4 Metales.** Los componentes deben ser resistentes a las condiciones atmosféricas. Deben protegerse con recubrimiento no tóxico.
- **4.1.5 Materiales sintéticos.** Deben ser resistentes a los rayos UV.
- **4.2.4.6 Requisitos sobre empuñamiento.** Dimensión entre 16mm y 45mm.
- **4.2.7.2 Atrapamiento de cabeza y cuello.** Aberturas rígidas no deben tener un diámetro interno comprendido entre 130mm y 230mm.
- **4.2.8.3 Dimensiones del espacio de caída.** Debe ser al menos de 1,5m medido desde un punto directamente debajo de la parte elevada.
- **4.2.8.4 Protección contra lesiones en el espacio de caída.** H libre de caída= 2,5m máx.
- **4.2.8.5 Protección contra lesiones debidas a otros tipos de movimientos.** Se recomienda que los espacios que puedan ser ocupados por el usuario esten libres de obstáculos que no sean esperados por el usuario y puedan causar lesiones si se golpea con él.
- **4.2.9.1 Medios de acceso. Escalerillas.** Cumplir 4.2.7.2.
- **4.2.10 Uniones.** Deben ser aseguradas de forma que no puedan soltarse por si mismas, sin ayuda de herramientas.
- **4.2.11 Elementos reemplazables.** Debe ser posible la sustitución de los elementos sujetos al desgaste o diseñados para ser sustituidos durante la vida del equipo (p.e. los

Nuestros productos se diseñan respetando normas IRAM

(*) Los productos de Playtime incluyen accesorios móviles e intercambiables, que permiten ser combinados con diferentes colores. Las imágenes son ilustrativos, los modelos pueden variar según disponibilidad de stock. La empresa se reserva el derecho de modificar el diseño sin previo aviso.